MAGA ENGINEERING

# SPOT SERIES • ME8S

## Caja pasiva trapezoidal compacta de rendimiento ultraelevado

- Componentes custom.
- Superlativa relación peso/potencia (11,2 kg/127 dB pico a 1m).
- Recinto pasivo con 1 x 8” y motor de 1”.
- Difusor rotable de 90° x 60°.
- Filtro pasivo de elevada coherencia de fase fabricado con componentes electrónicos de gama alta.
- Tecnología de filtrado HEPC® (High-End Phase Coherence).
- Ideal para sistemas de PA portátiles (en combinación con subwoofers de la serie SUB) e instalaciones permanentes.
- Disponible en acabados blanco y negro de serie; amplia gama de colores RAL bajo pedido (*).
- Voladura horizontal mediante lira ajustable. Voladura vertical por gravedad a un punto mediante microbumper (inclinación ajustable entre 0° y 6°).
- Vaso para trípode estándar con dos posiciones de montaje a 0° y 5°.
- Fabricado en madera de abedul finlandés de 18 capas.
- Maderas adscritas al programa FSC®, que garantiza el control de la producción y la repoblación forestal.
- Acabado con pintura especial a la poliurea impermeable al agua y resistente a la erosión y la degradación.
- Construcción robusta en paneles ensamblados con técnica de machihembrado y posterior encolado y prensado.
- Rejilla frontal con punzonado hexagonal y acabado epoxi de alta resistencia.
- Recubrimiento de espuma acústica especial para la protección de los altavoces contra el polvo y la suciedad.
- Garantía limitada Maga Engineering® de 5 años.

HEPC
HIGH-END PHASE COHERENCE

(*) Más información en página 58

# ESPECIFICACIONES TÉCNICAS

| | |
|---|---|
| Respuesta en frecuencia: | 60 Hz - 19 KHz (+/- 3 dB) |
| Sensibilidad (1 W a 1 m): | 94 dB |
| Potencia admisible (continua): | 400 W AES |
| Amplificación recomendada: | de 200 W a 800 W |
| Impedancia nominal: | 8 Ω |
| Potencia máxima de SPL: | 127 dB pico a 1 metro |
| Difusor: | rotable de 90° x 60° |
| Componentes de graves: | 1 x 8” de ferrita, 350 W AES, 8 Ω |
| Componentes de agudos: | 1 x 1” de ferrita, 40 W AES, 16 Ω |

| **Caja (posición vertical)** | |
|---|---|
| Frente: | 252 x 432 mm |
| Fondo: | 252 mm |
| Peso neto: | 11,2 kg |
| Conexiones: | 2 x Neutrik® speakON® |
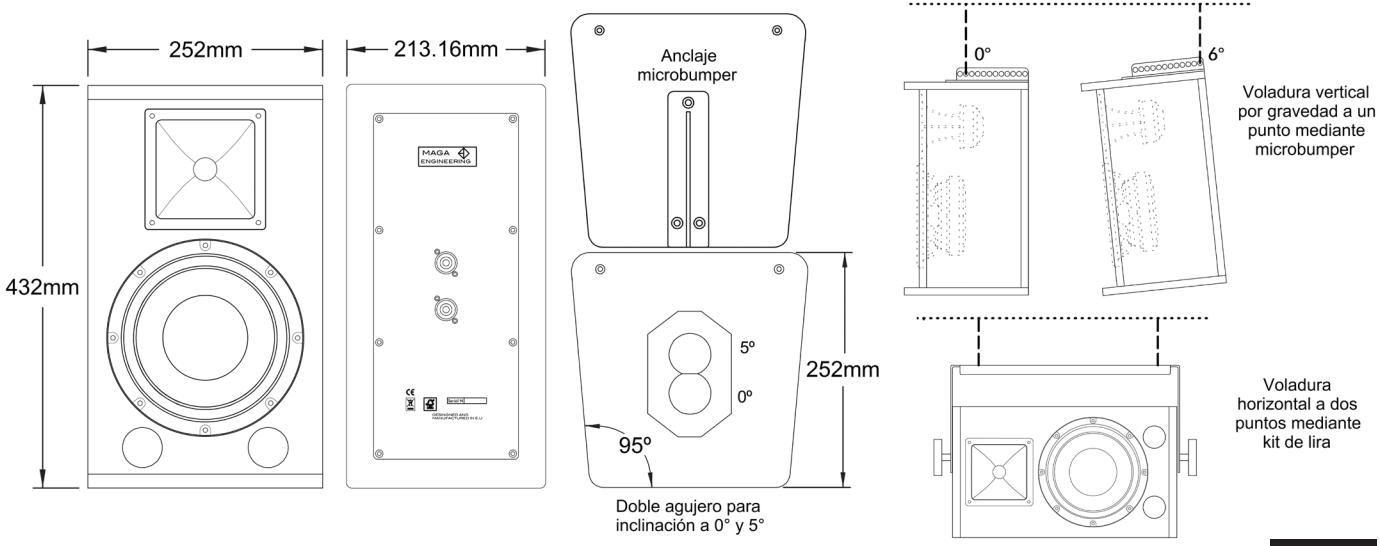
# DIMENSIONES