MAGA ENGINEERING

SUB SERIES • ME218FH

Subgrave pasivo de doble 18” de alto rendimiento

- Componentes custom.
- Alta salida SPL (139 dB pico).
- Altavoces de neodimio de 18” de última generación.
- Ideal para sistemas de PA portátiles y equipos para DJ en combinación con recintos de las series HORIZON (ME12Z) y VERTICAL (ME10V).
- Alta admisión de potencia (2000 W AES).
- Pies de goma especiales para evitar vibraciones y desplazamientos.
- Vaso para barra de extensión en el panel superior.
- Ruedas GUITEL® de 100 mm instaladas en el panel trasero para faciliar el transporte.
- Fabricado en madera de abedul finlandés de 18 capas.
- Maderas adscritas al programa FSC®, que garantiza el control de la producción y la repoblación forestal.
- Acabado con pintura especial a la poliurea impermeable al agua y resistente a la erosión y la degradación.
- Construcción robusta en paneles ensamblados con técnica de machihembrado y posterior encolado y prensado.
- Rejilla frontal hexagonal y acabado epoxi de alta resistencia.
- Recubrimiento de espuma acústica especial para la protección de los altavoces contra el polvo y la suciedad.
- Garantía limitada Maga Engineering® de 5 años.

ESPECIFICACIONES TÉCNICAS

Respuesta en frecuencia:	35 Hz - 200 Hz (+/- 3 dB)
Sensibilidad (1 W a 1 m):	100 dB
Potencia admisible (continua):	2000 W AES
Amplificación recomendada:	de 1500 W a 2500 W
Impedancia nominal:	4 Ω
Potencia máxima de SPL:	139 dB pico a 1 metro
Componentes:	2 x 18” de neodimio, 1000 W AES cada uno
Caja (incluidas patas)	
Frente:	770 x 718 mm
Fondo:	870 mm (1.004 mm con ruedas)
Peso neto:	88 kg
Conexiones:	2 x Neutrik® speakON® de 4 contactos; conexión +1-1
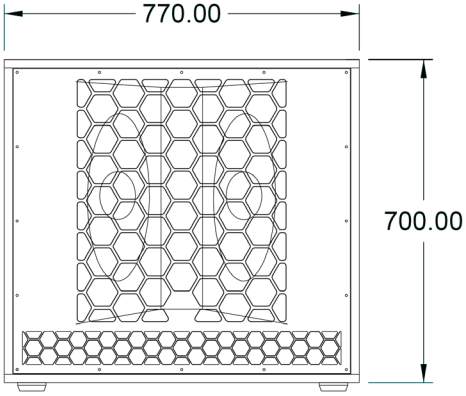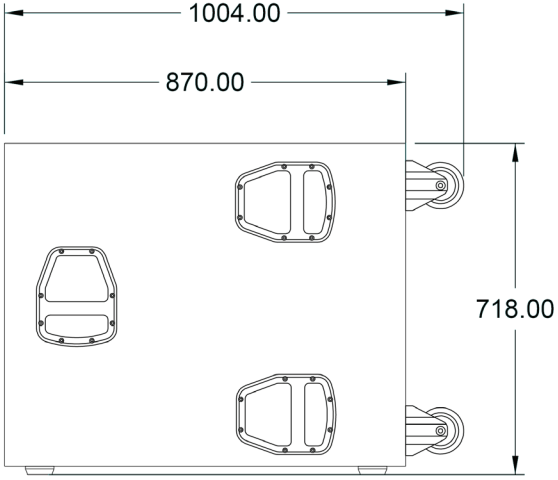
DIMENSIONES