MAGA ENGINEERING

WEDGE SERIES • ME12W

Monitor Pasivo Polivalente

- Componentes custom.
- Caja pasiva con 1 x 12” y 1 motor de 1”. Filtro pasivo fabricado con componentes MUNDORF® de alta gama.
- Tecnología de filtrado HEPC® (High-End Phase Coherence).
- Posición PA/monitor gracias a su difusor de agudos rotable.
- Excelente comportamiento como monitor.
- Bajo nivel de feedback.
- 9 puntos de voladura por tuerca M8. Vaso para trípode estándar con dos posiciones de montaje, 0° y 5°
- Fabricado en madera de abedul finlandés de 18 capas.
- Maderas adscritas al programa FSC® que garantiza el control de la producción y la repoblación forestal.
- Acabado con pintura especial a la Poliurea, impermeable al agua y resistente a la erosión y degradación.
- Construcción robusta en paneles ensamblados con técnica de machihembrado y posterior encolado y prensado.
- Rejilla frontal con punzonado hexagonal y acabado epoxi de alta resistencia.
- Garantía limitada MAGA ENGINEERING® de 5 años.

HEPC
High-End Phase Coherence

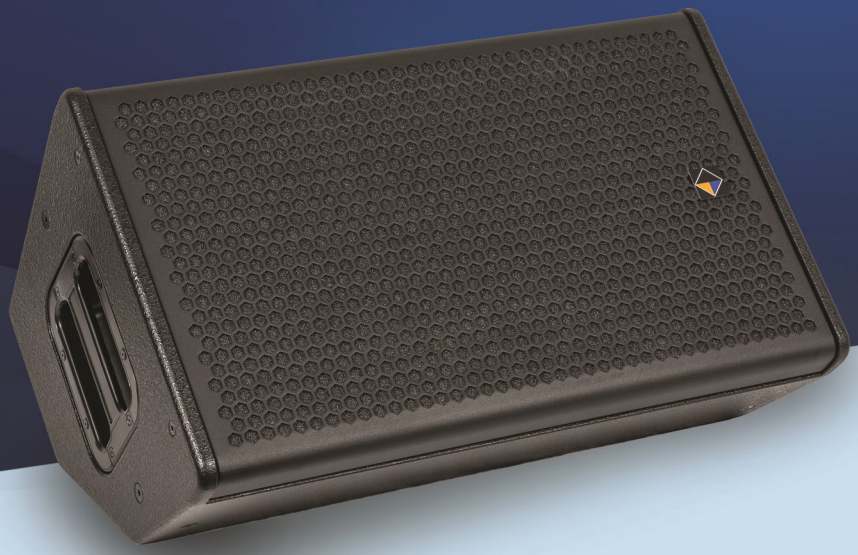

ESPECIFICACIONES TÉCNICAS

Respuesta en Frecuencia (sin proceso DSP):	45Hz - 19KHz (+/- 4dB)
Sensibilidad (1W@1m):	97dB.
Potencia Máxima SPL:	128dB pico a 1 metro
Difusor:	Rotable, de 90º x 75º
Amplificación Recomendada:	De 600W a 800W.
Componentes Grave:	1 x 12” de Ferrita, 500W AES, 8Ω
Componentes Agudo:	1 x 1” de Ferrita, 40W AES, 8Ω
Caja (posición vertical)	
Frente:	345 x 601mm
Fondo:	300mm
Peso Neto:	19Kg
Conectores:	2 x Neutrik Powercon
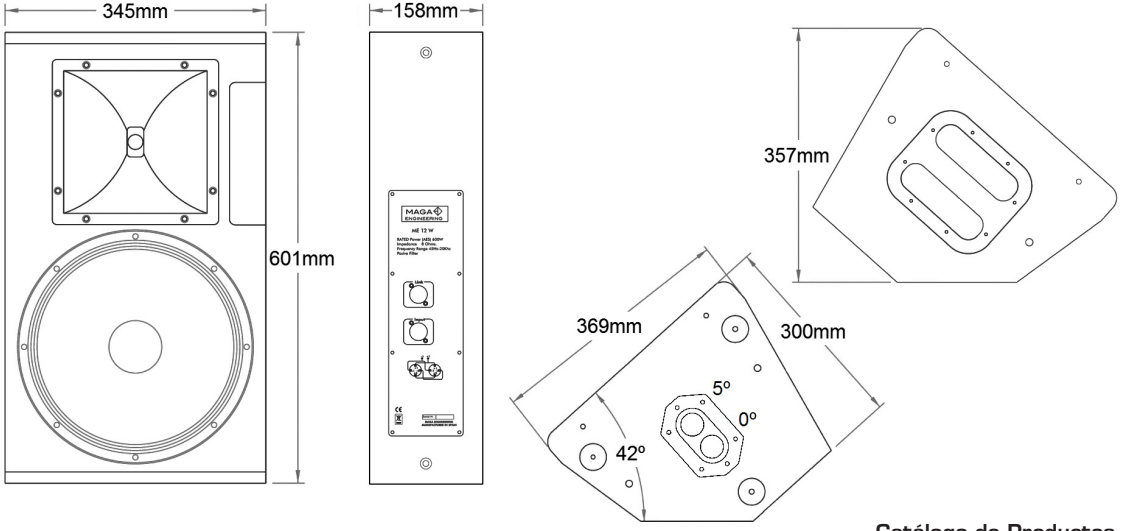
DIMENSIONES